SPACIO

新製品

スペーシア

片側テーパー型スパホイール幅広 JB-590T4 (W88mm タイプ)

搬送物の底面形状に配慮したスパホイール幅広タイプです。
※幅広専用受金具をご使用ください。
※本製品は、ブレーキ金具には対応しておりません。

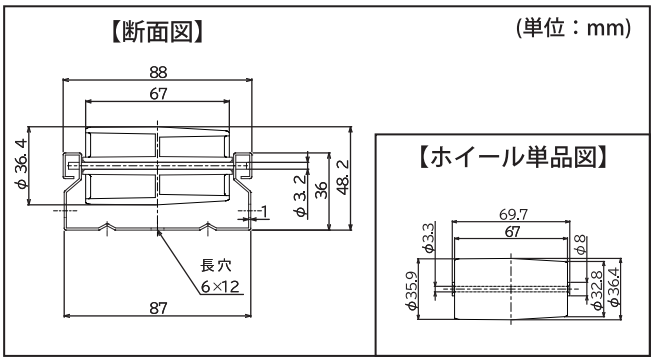

【内側テーパー部】

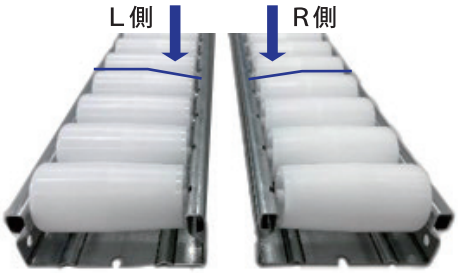

製品仕様

タイプ		JB-590T4 シリーズ		
品名		片側テーパー型スパホイール幅広		
品番		JB-59020T4	JB-59024T4	JB-59030T4
長さ		(L=2000mm)	(L=2400mm)	(L=3000mm)
質量		2296g/m		
材質	フレーム	鉄		
	ホイール	ポリプロピレン		
ホイール径		Φ36mm		
ピッチ		40mm		

カット品対応可能

定尺品のほか、お客様ご指定の寸法にカットしての納品も可能。

カット条件

1. 奇数本の場合、L 側と R 側を半数ずつ・端数は R 側にて対応。
2. 偶数本の場合、L 側と R 側を半数ずつにて対応。

上記以外のご指定をご希望の場合は、当社へご相談ください。

強度試験結果

スパホイールの比例限界荷重 (三点曲げ試験)

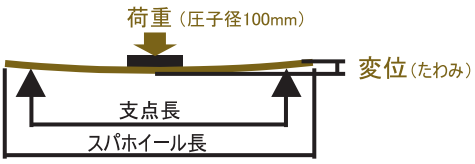

試験条件	
試験方法	両端自由指示 中央集中荷重
試験速度	50mm/min
試験温度	常温

支点長	1000mm	1500mm
比例限界荷重	1140N (117kgf)	370N (38kgf)
10mm 変位時荷重	965N (99kgf)	355N (36kgf)

コロ単体あたりの強度 (比例限界荷重)

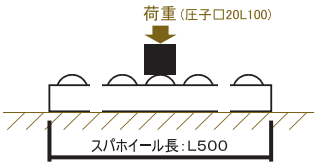

試験条件	
試験速度	50mm/min
試験温度	常温

比例限界荷重	15kgf

※比例限界荷重：荷重をとればもとの形状にもどることができる最大荷重。
※測定方法及び測定値は当社規定に基づくものであり、保証値ではありません。

SPACIO スペーシア株式会社

西日本支店　〒520-3252　滋賀県湖南市岩根 1266
TEL.0748-72-8143　FAX.0748-71-3369

東日本支店　〒340-0834　埼玉県八潮市大曽根 1407
TEL.048-994-5630　FAX.048-994-5635

西日本支店 九州営業所　〒811-0214　福岡県福岡市東区和白東 1-15-30
TEL.092-605-6104　FAX.092-605-6105

販売特約店

製品の仕様は、改良のため、予告なく変更することがありますので、あらかじめご了承ください。
印刷のため、製品の色は実際とは異なる場合があります。

JC-202507